行政組織　（令和５年５月１日現在）

教育長　波岸 克泰

委　員　岩﨑 園子
（職務代理者）

委　員　石垣 浩一

委　員　魚谷　直世
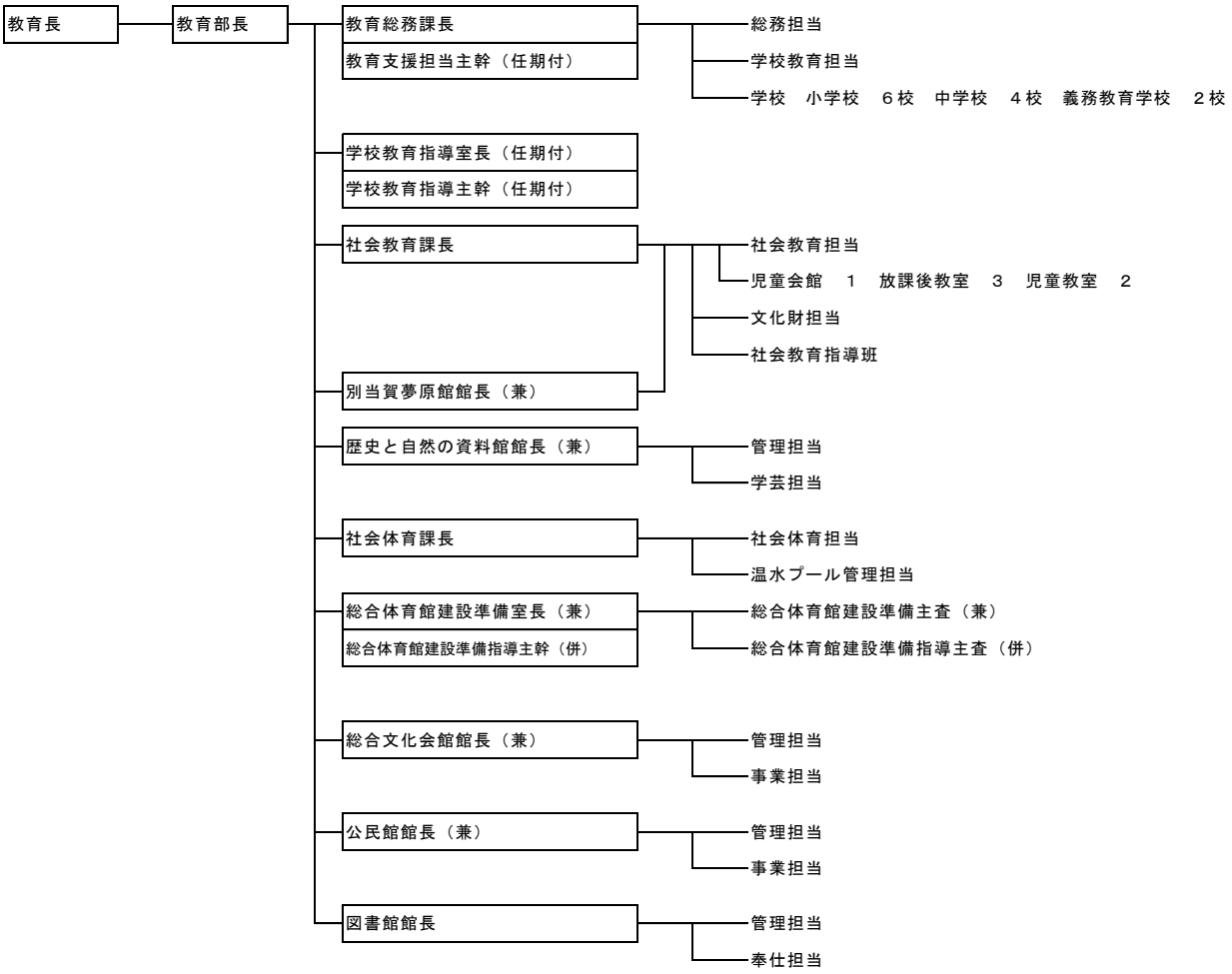
委　員　兒玉 歩